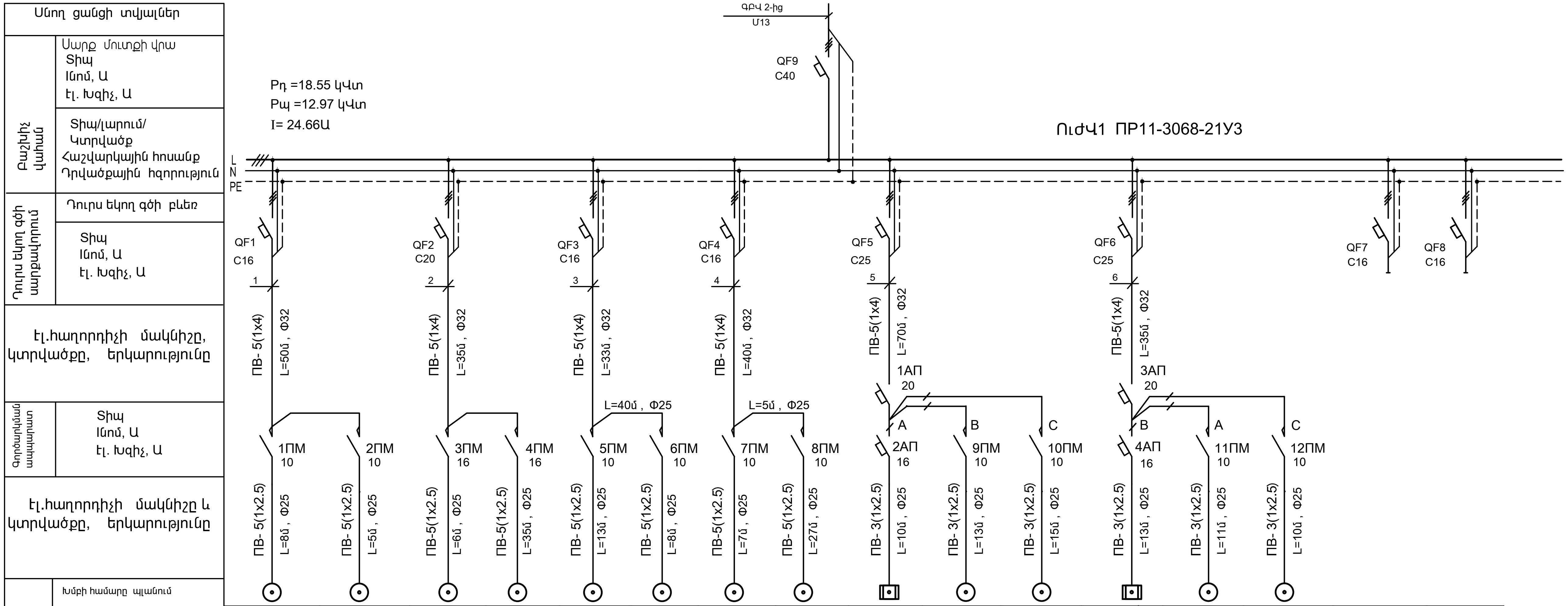
Սնող ցանցի տվյալներ
Բաշխիչ կետում
Սարք մուտքի վրա
Տիպ
Iնոմ, Ա
Էլ. Խզիչ, Ա
Տիպ/լարում/
Կտրվածք
Հաշվարկային հոսանք
Դրվածքային հզորություն
Դուրս եկող գծի սարքավորում
Դուրս եկող գծի բևեռ
Տիպ
Iնոմ, Ա
Էլ. Խզիչ, Ա
Էլ.հաղորդիչի մակնիշը, կտրվածքը, երկարությունը
Գործարկման սարքավորում
Տիպ
Iնոմ, Ա
Էլ. Խզիչ, Ա
Էլ.հաղորդիչի մակնիշը և կտրվածքը, երկարությունը
Pդ =18.55 կՎտ
Pպ =12.97 կՎտ
I= 24.66Ա
ԳԲՎ 2-ից
Մ13
QF9
C40
ՈւժՎ1 ПР11-3068-21У3
L
N
PE
QF1
C16
1
ПВ- 5(1x4)
L=50մ , Φ32
1ПМ
10
2ПМ
10
ПВ- 5(1x2.5)
L=8մ , Φ25
ПВ- 5(1x2.5)
L=5մ , Φ25
QF2
C20
2
ПВ- 5(1x4)
L=35մ , Φ32
3ПМ
16
4ПМ
16
ПВ-5(1x2.5)
L=6մ , Φ25
ПВ-5(1x2.5)
L=35մ , Φ25
QF3
C16
3
ПВ- 5(1x4)
L=33մ , Φ32
L=40մ , Φ25
5ПМ
10
6ПМ
10
ПВ- 5(1x2.5)
L=13մ , Φ25
ПВ- 5(1x2.5)
L=8մ , Φ25
QF4
C16
4
ПВ- 5(1x4)
L=40մ , Φ32
L=5մ , Φ25
7ПМ
10
8ПМ
10
ПВ-5(1x2.5)
L=7մ , Φ25
ПВ- 5(1x2.5)
L=27մ , Φ25
QF5
C25
5
ПВ-5(1x4)
L=70մ , Φ32
1АП
20
A
B
C
2АП
16
9ПМ
10
10ПМ
10
ПВ- 3(1x2.5)
L=10մ , Φ25
ПВ- 3(1x2.5)
L=13մ , Φ25
ПВ- 3(1x2.5)
L=15մ , Φ25
QF6
C25
6
ПВ-5(1x4)
L=35մ , Φ32
3АП
20
B
A
C
4АП
16
11ПМ
10
12ПМ
10
ПВ- 3(1x2.5)
L=13մ , Φ25
ПВ- 3(1x2.5)
L=11մ , Φ25
ПВ- 3(1x2.5)
L=10մ , Φ25
QF7
C16
QF8
C16

Էլեկտրաընդունիչ	Խմբի համարը պլանում																
	Համարը պլանում	1	2	3	4	5	6	7	8	9	10	11	12	13	14	15	16
	Տիպ																
	Հդ, կՎՏ	1.004	1.004	2.824	2.824	0.59	1.004	1.004	1.096	3.0	0.3	0.3	3.0	0.3	0.3		
	Տիպ Ih, Ա	1.91	1.91	5.37	5.37	1.12	1.91	1.91	2.09	13.64	1.36	1.36	13.64	1.36	1.36		
	Iպ, Ա																
	Լարման կորուստ																
	Սպառիչ Մեխանիզմի անվանումը	Ն1	Ա1	Ն2	Ա2	Ն5	Ն4	Ա3	Ն3	Ջրատակացուցիչ	Տաք ջրի պոմպ	Արևային համակարգի շրջանառու պոմպ	Ջրատակացուցիչ	Տաք ջրի պոմպ	Արևային համակարգի շրջանառու պոմպ	Պահեստ	Պահեստ

Հաղորդալարերի կտրվածքը ընտրված է համաձայն երկարատև թույլատրելի հոսանքի և թույլատրելի կորուստների:

			ԿԱՊԱՆԻ ԹԻՎ 7 ԴՊՐՈՑ		
ՆԳՃ	Մ. ՀՈւՄՆՅԱՆ				
	Մ.ՍՈՖՅԱՆ		ԷԼԵԿՏՐԱՏԵԽՆԻԿԱԿԱՆ ՄԱՍ	ՓՈւԼ	
ՍՏՈւԳԵՑ	Լ.ՎԻՐԱԲՅԱՆ			ԱՆ	ԷՏ-3 15
			Էլեկտրամատակարարման սկզբունքային սխեմա /Օդափոխություն և ջրամատակարարում/	«ՄԱՌԱ ԵՎ ԴՈՒՍՏՐԵՐ» ՍՊԸ	